PROFILO ax disp def gall
SEZIONE 59
PROGRESSIVA 54766.28

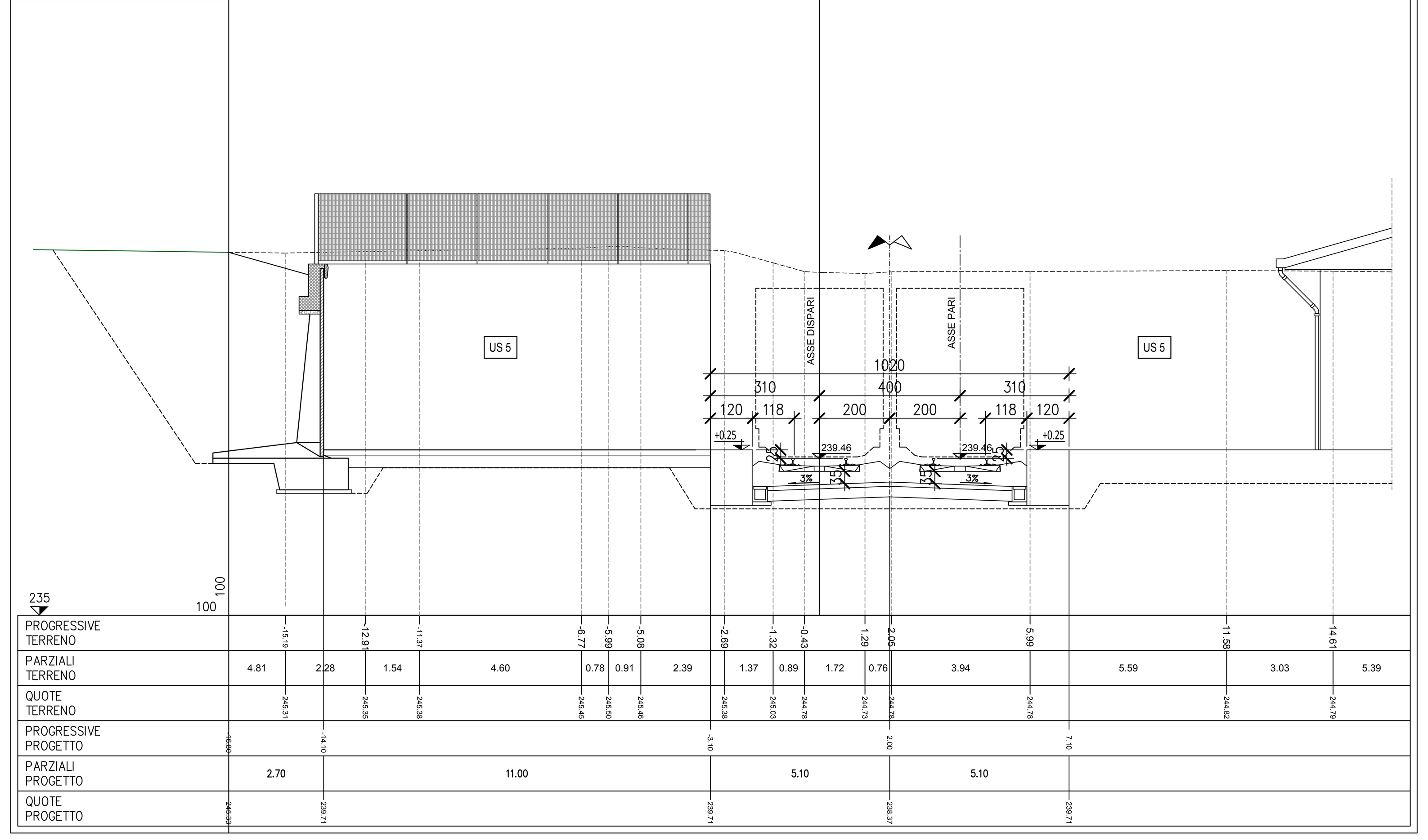


PROFILO ax disp def gall
SEZIONE 60
PROGRESSIVA 54816.28

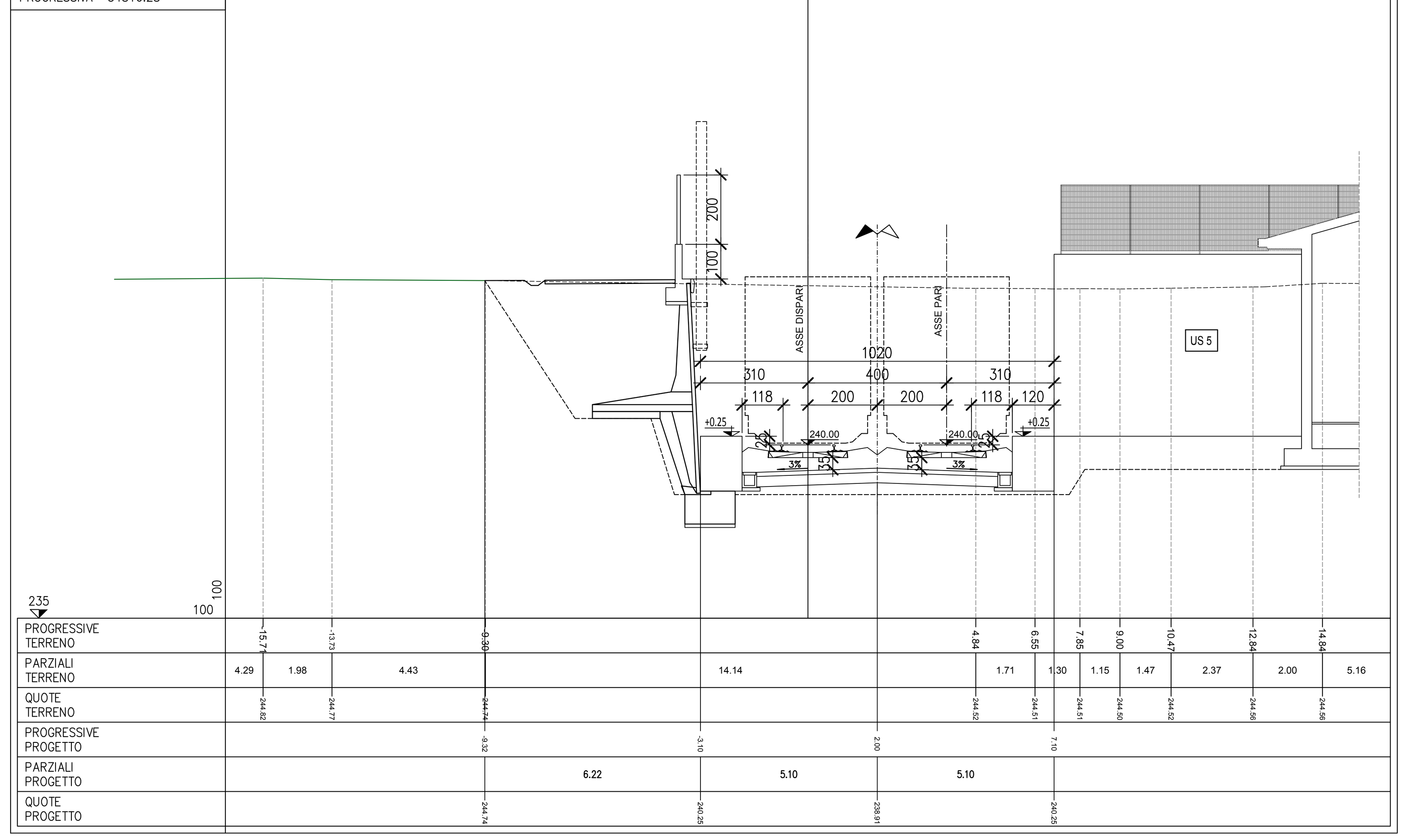


PROFILO ax disp def gall
SEZIONE 61
PROGRESSIVA 54866.28

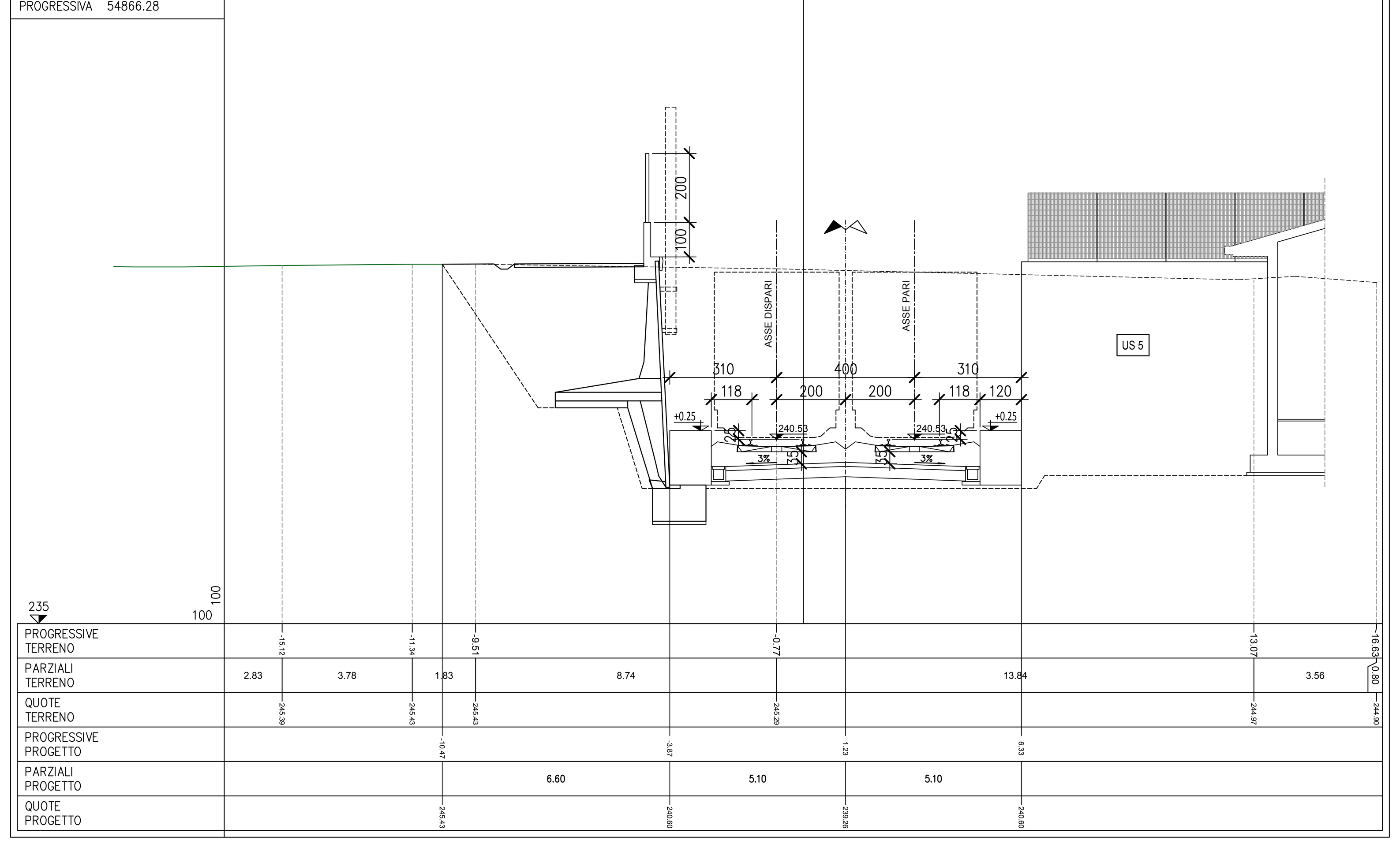


PROFILO ax disp def gall
SEZIONE 62
PROGRESSIVA 54916.28

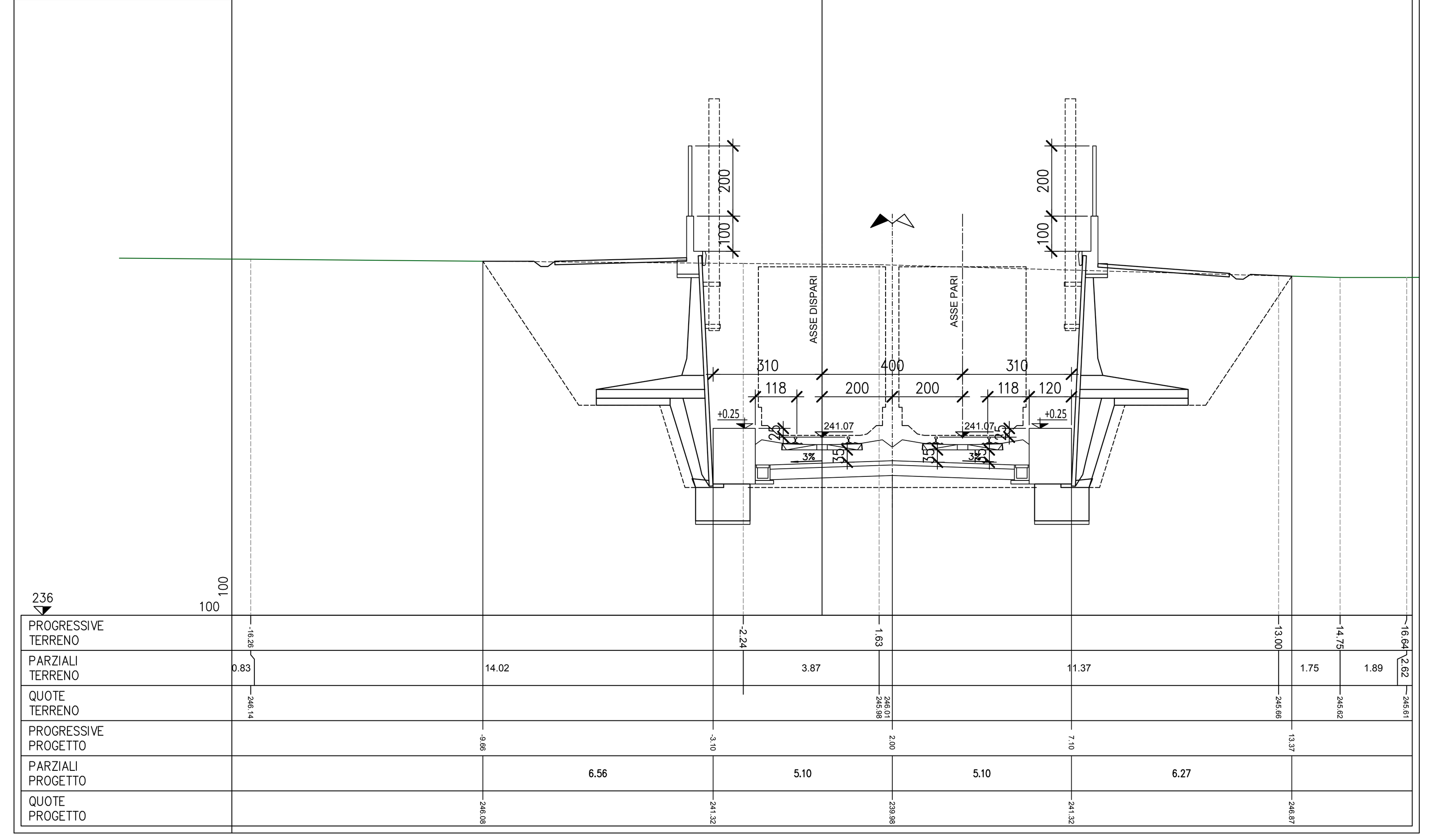


PROFILO ax disp def gall
SEZIONE 63
PROGRESSIVA 54966.28

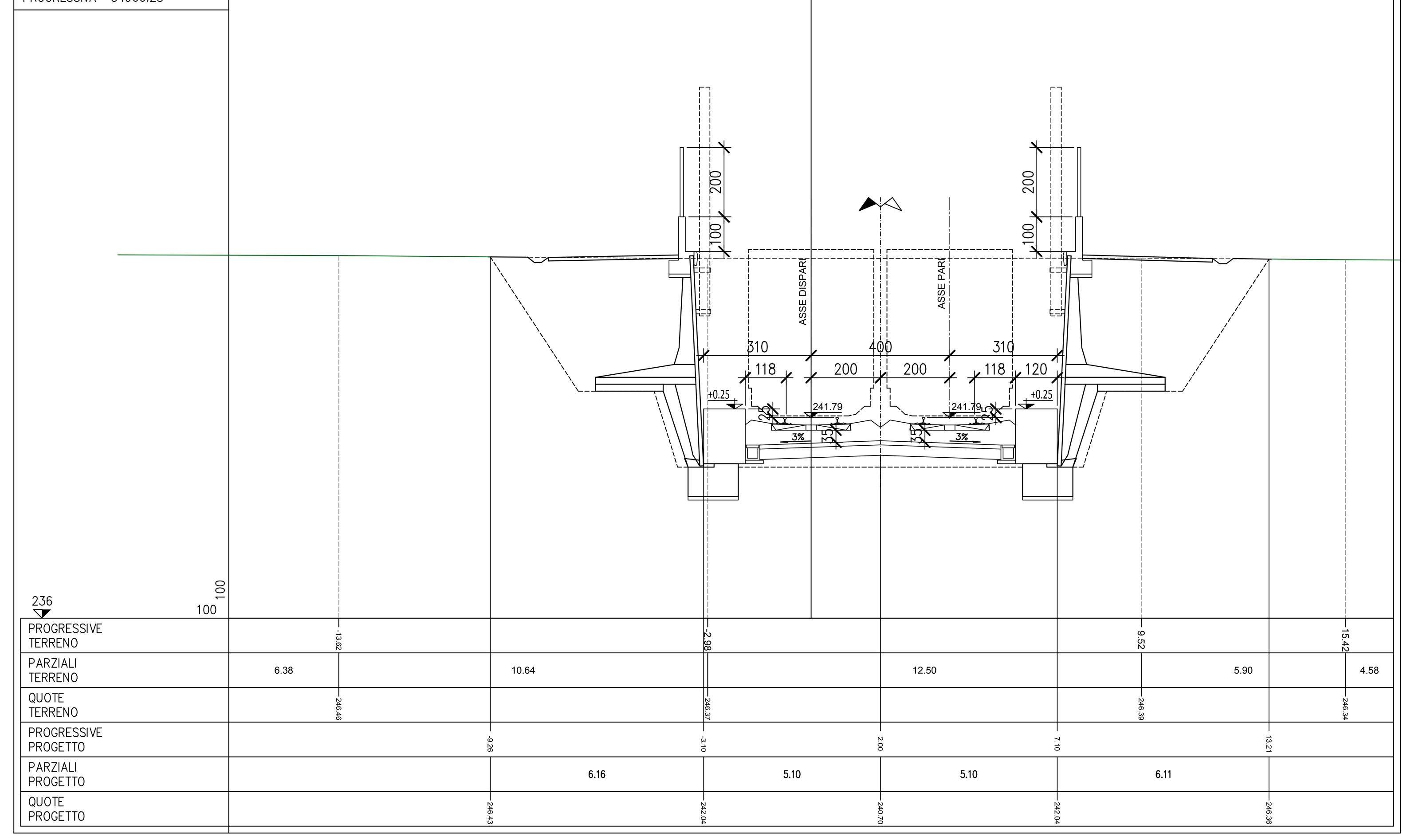


PROFILO ax disp def gall
SEZIONE 64
PROGRESSIVA 55016.28

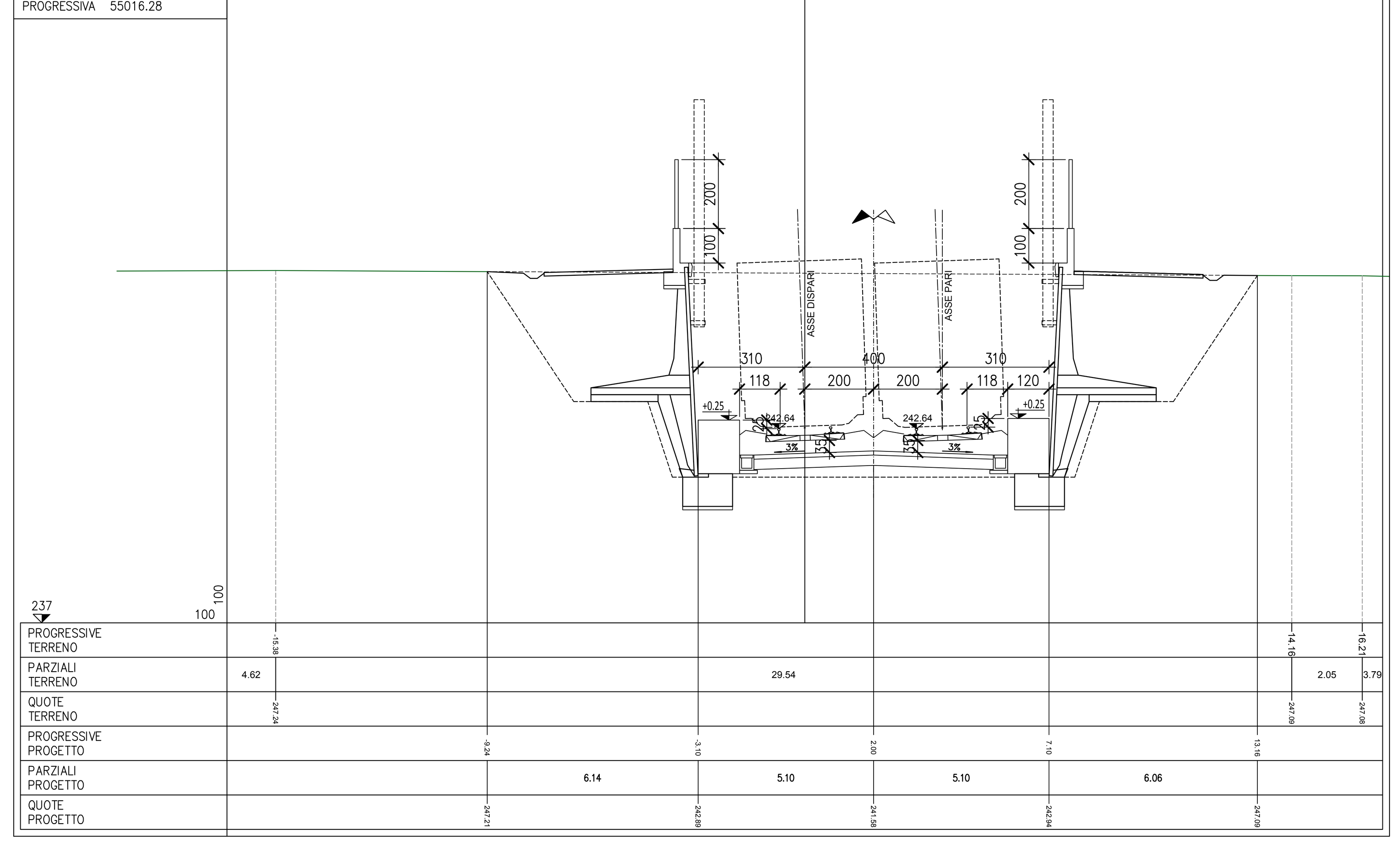


PROFILO ax disp def gall
SEZIONE 65
PROGRESSIVA 55066.28

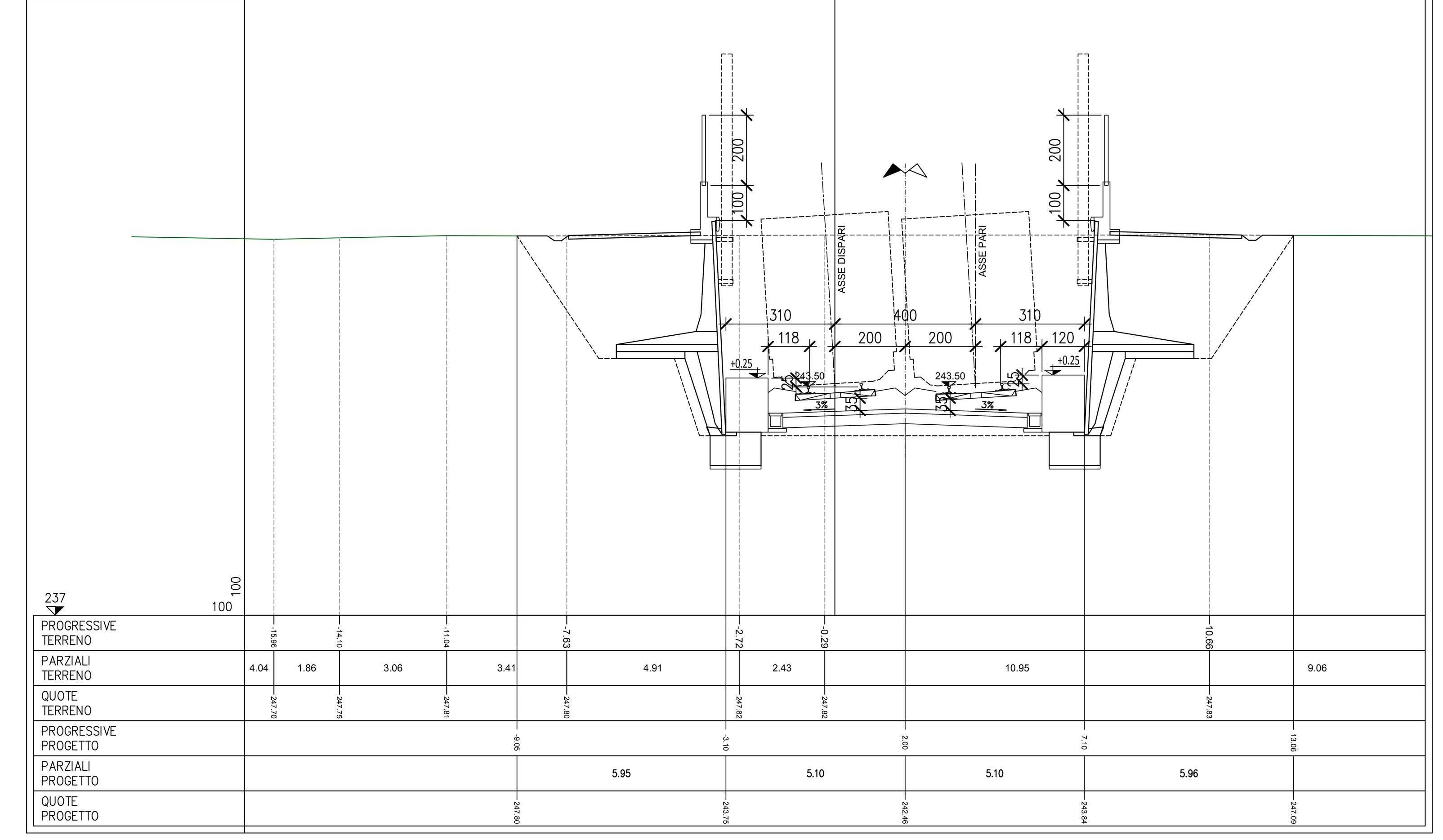


PROFILO ax disp def gall
SEZIONE 66
PROGRESSIVA 55116.28

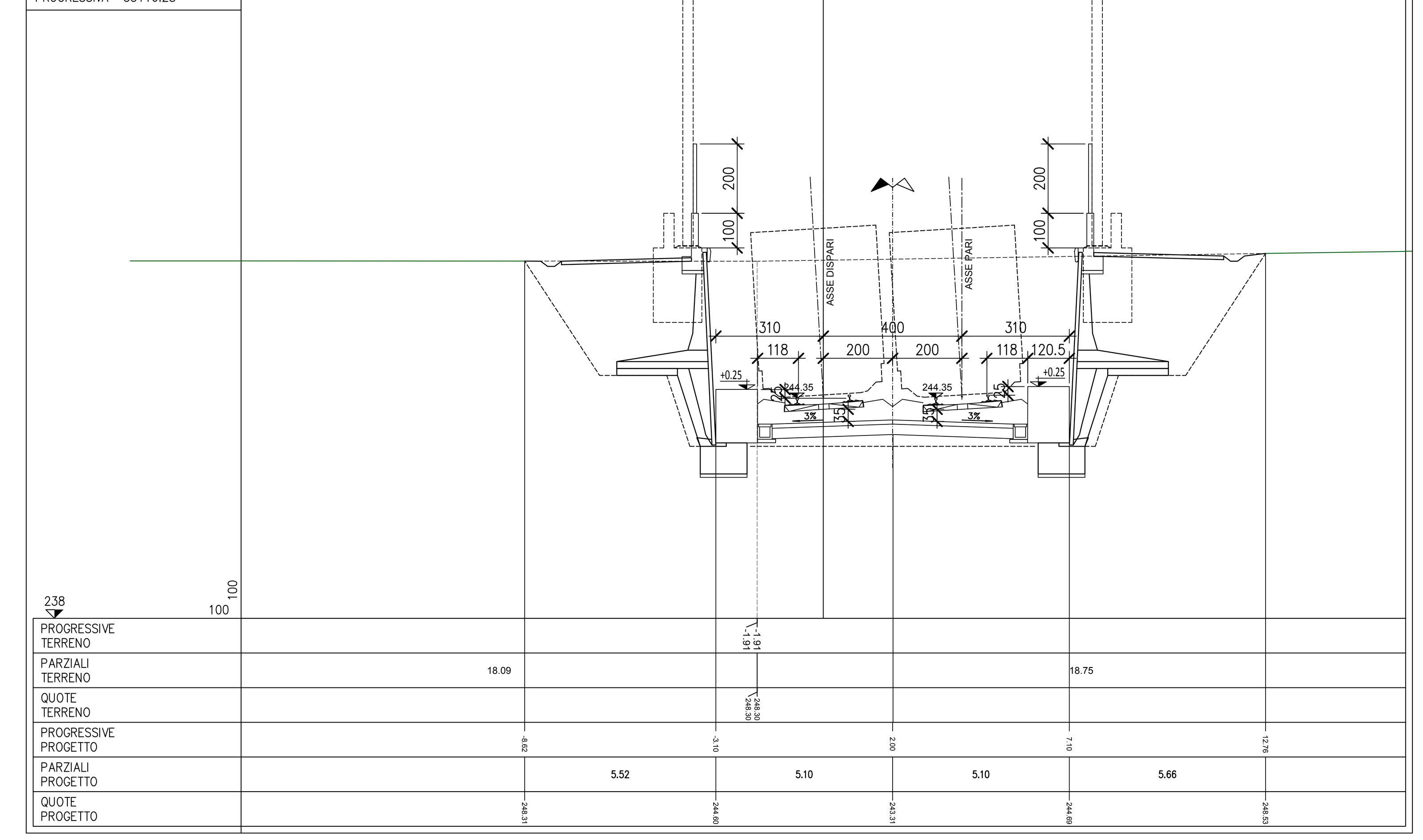


PROFILO ax disp def gall
SEZIONE 67
PROGRESSIVA 55166.28

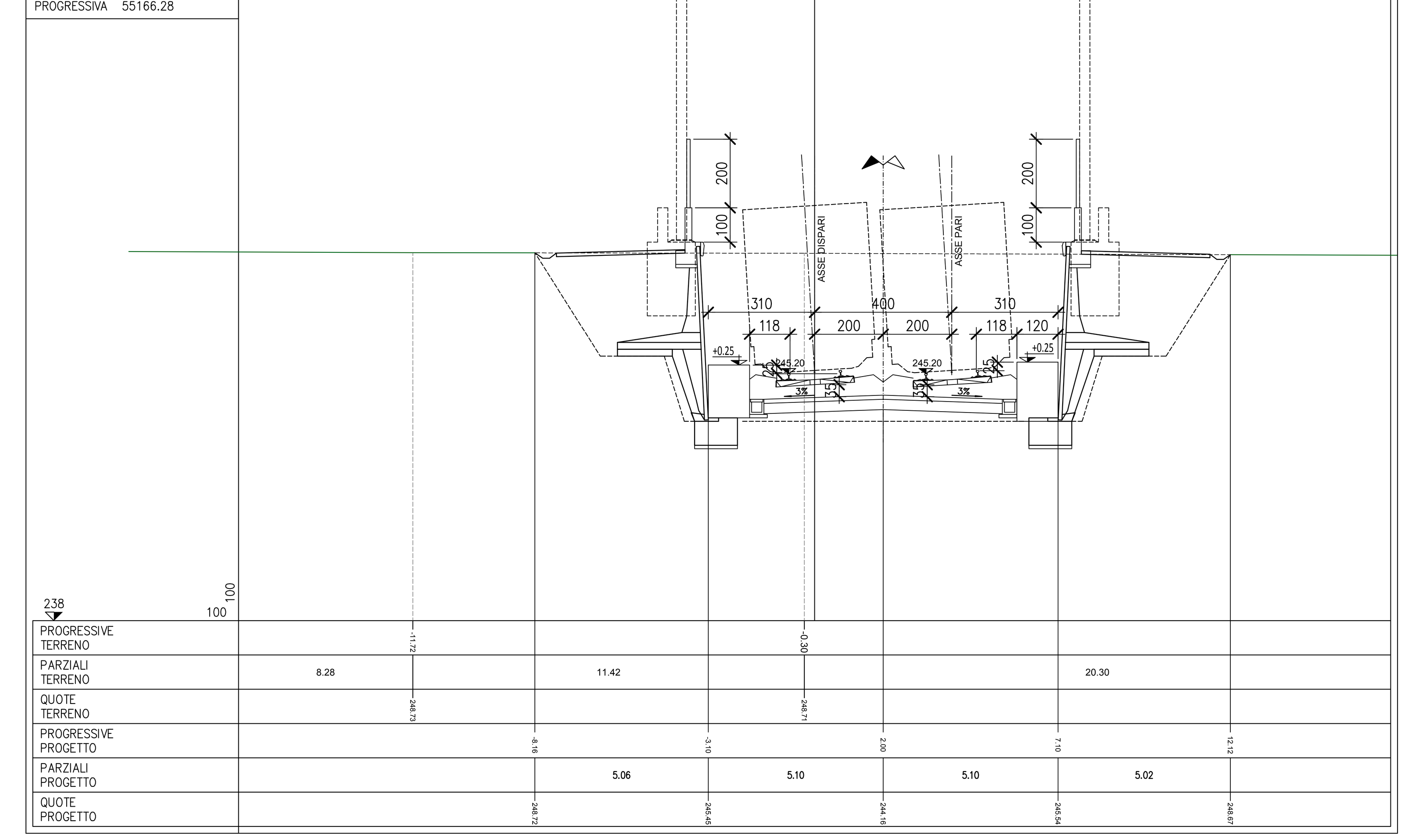


**Cofinanziato dall'Unione europea**
Meccanismo per collegare l'Europa

RegioneLombardia
*Direzione Generale Infrastrutture e Mobilità*

FERROVIENORD
SEA Società Esercizi Aeroportuali S.p.A.

| CODICE COMMESSA | LIVELLO PROGETTAZIONE | D.P.R. 207/10 | PROGRESSIVO ELABORATO | CATEGORIA OPERA | NUMERO OPERA | REVISIONE | SCALA |
|---|---|---|---|---|---|---|---|
| M 2 0 | D | d | 1 4 6 | I T | - - | R 0 | 1:100 |

MXP-AT RAILINK - COLLEGAMENTO FERROVIARIO
MALPENSA TERMINAL 2 - LINEA RFI SEMPIONE
*Progetto Definitivo*

LINEA FERROVIARIA
Sezioni trasversali
Sezioni trasversali - Tav. 7/13

| Revisioni | Data | Descrizione | Redatto | Controllato |
|---|---|---|---|---|
| 3 | | | | |
| 2 | | | | |
| 1 | | | | |
| 0 | Gen 2018 | PRIMA EMISSIONE | | LB |

FERROVIENORD
Firmato digitalmente da:MARIANI MARCO
Data:14/05/2018 16:10:58

NORD_ING
Firmato digitalmente da:VOLTA ANTONELLA
Data:14/05/2018 12:37:20

Progettista
NORD_ING
Firmato digitalmente da:LUCA BORGHI
Data:14/05/2018 12:36:54

Collaborazione
ETS Engineering and Technical Services S.p.A.
Via A. Mazzi, 32 - Villa d'Almè (BG) - tel. 035/6313111 - fax. 035/545066 e-mail: info@etseng.it - url: www.etseng.it
Sistema Qualità Certificato UNI EN ISO 9001:2000 - Cert. n. SQ00461 CSICERT

| REDATTO | CONTROLLATO | APPROVATO | DATA |
|---|---|---|---|
| Briosi | Locatelli | Parietti | Gen 2018 |

CODICE ARCHIVIO COLLABORATORE: 0338-2017
AGG.
PRIMA EMISSIONE

FILE: M20_D_d_146_IT_R00_Sezioni trasversali.dwg